SCHNITT C - C

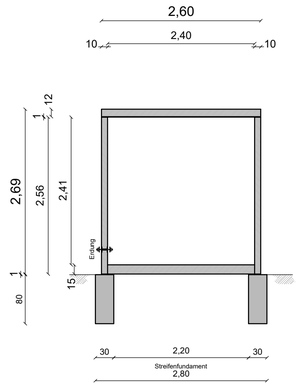

SCHNITT A - A

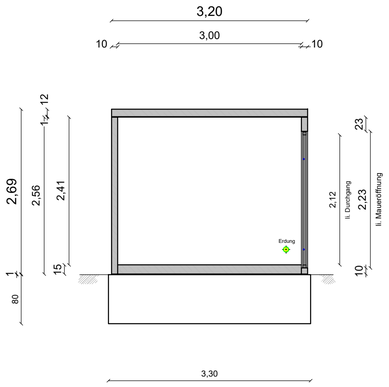

SCHNITT B - B

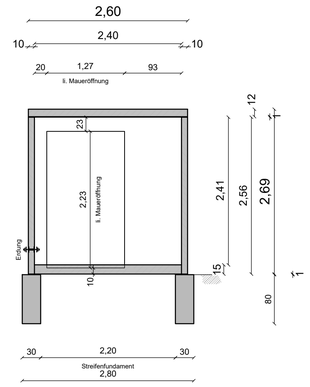

Dachstuhl und Kabelkeller hier nicht dargestellt

sonstige Ausrüstung hier nicht dargestellt

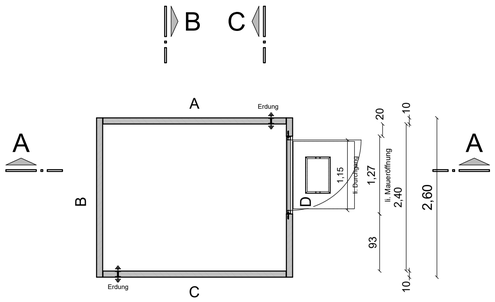

Stahltür, verzinkt (1-flügelig)
i.L. 1,15 x 2,12 m; DIN RECHTS

Rahmenaußenmaß 1250 x 2220 mm
(Rahmen aus Stahlhohlprofil 60 x 50 mm)
mit Lüftung unten, 30/100cm, verstellbar
Türblatt doppelwandig mit Sandwichfüllung
FW-Schloß + 2 PH-Zylinder (Doppelschließung)
Panikfunktion, außen Knauf, innen Klinke
Kupfererdungsband
Türfeststeller - oben
Farbanstrich: RAL .....
- Dübelmontage durch den Rahmen

Eingangspodest 1,10 x 1,00 x 0,12 m
mit verzinktem Gitterrost ca. 600 x 400 mm

GRUNDRISS

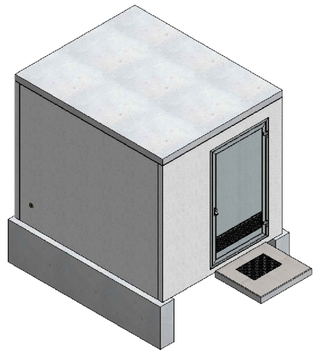

Streifenfundament - bauseits

Die Gründung hat frostfrei, auf guten, tragfähigen, nicht setzungsgefährdeten Boden, zu erfolgen, der Bemessungswert des Sohlwiderstandes beträgt σ R,d ≥ 250 kN/m2.

Gegebenenfalls ist die Fundamenttiefe zu erhöhen.

Höhentoleranz der Fundamente max. ± 1,0cm, ansonsten gilt DIN 18202.

Die Standardausführung ist ein unbewehrtes Streifenfundament C12/15.

Alternativ kann es als bewehrtes Streifenfundament (Bügelmatte Q188A und Stabstahl D=12mm in den Ecken) ausgeführt werden.

Notwendige Aussparungen örtlich anpassen!

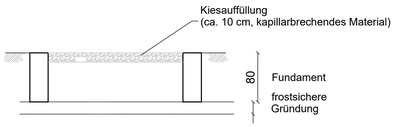

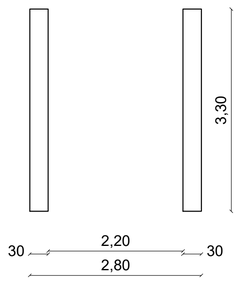

Bemerkungen:

- Gewicht NFN Sonder: ca. 12,00 t (ohne techn. Ausrüstung)
_____ (Dachbekiesung)

- Alle Transportanker müssen tragen, Traverse oder Ausgleichsgehänge verwenden!

-	-	-	-
Index	Beschreibung	Bearbeiter	Datum

Planindexliste

FERTIGUNGSFREIGABE

Datum Unterschrift | ☐ Fertigung | ☐ Biegerei

AUSSTATTUNG

Legende:
Zeichnung im Klappverfahren dargestellt
RR - Regenfallrohr / WS - Wasserspeier
Ankerschiene rückseitig dargestellt

Fassade:
☐ Waschbeton
☐ Sichtbeton
☒ Kunststoffreibeputz 2mm
☐ Klinkerstruktur patrizierrot (Steinformat 240x71x8 Fa. Ströher)

Farbanstrich : RAL _____
Spritzschutzsockel : RAL _____ (25 cm)
Farbanstrich Attika : RAL _____
Farbanstrich Tür : RAL _____
Farbanstrich RR : RAL _____
Innenanstrich : RAL 9010 (wischfest)

Gebäude:
Gebäudehöhe ges. : ca. 3,54 m
Fußbodendicke (Beton) : 15 cm
Fußbodenhöhe (ZwBo / aufgest. Boden): 83 cm
RR - Regenfallrohr mit Auslaufknie : ☐ 2,54 m ☐ 3,21 m
Rundumlüftung : ☐

Traforaum:
Gitterroste : ☐ Ja / ☐ Nein
Schutzholm : Höhe : 1,10 m UK-Holm
Farbe : ☐ ☐

Eingangspodest: 1 x 1,10 x 1,00 x 0,12 m

sonstiges: _____

BAUSTOFFANGABEN

Beton	Bauteil	Expositionsklassen	Betondeckung ΔC_{dev}	Betondeckung c_v
C35/45	innen	XC1, WO	1.0 cm	1.5 cm
	außen	XC4, XF1, WF	1.0 cm	3.0 cm
	seitlich	XC4, XF1, WF	1.0 cm	3.0 cm
	besondere Anforderungen			

Betonstahl
B500A (M)
B500B (S)

Mindestwerte der Biegerollendurchmesser D_{min}

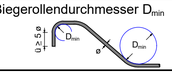

Haken, Winkelhaken, Schlaufen, Bügel	ø in [mm]	< 20	4 ø
		≥ 20	7 ø
Aufbiegungen und andere Krümmungen von Stäben	seitliche Betondeckung	> 100 mm und > 7 ø	10 ø
		> 50 mm und > 3 ø	15 ø
		≤ 50 mm oder ≤ 3 ø	20 ø

Plangrundlage: Übersichtsplan Entwurfsvermessung, Öffentlich bestellter Vermessungsingenieur: Henry Behrends, 2020

Ausschreibung

Auftraggeber
Wasser- und Bodenverband
"Nördlicher Spreewald"
Am Stieg 15
15910 Bersteland / OT Freiwalde

Geprüft:
Datum:

Freigabe Auftraggeber:
Datum:

Lagebezug: ETRS 89 Höhenbezug: DHHN 2016 Landkreis: Dahme-Spreewald Gemarkung: Alt-Schadow

Änderungen	Index	Datum	Art der Änderung	Unterschrift

Auftragnehmer
Planungsgemeinschaft Tief- und Wasserbau GmbH - Beratende Ingenieure, VBI -
IPROconsult
Arbeitsgemeinschaft PTW GmbH ,/. IPROconsult GmbH
Modernisierung Wehr mit Schleuse Alt Schadow

Bearbeiter	T.Exler	03.07.2026
Gezeichnet	T.Exler	03.07.2026
Geprüft	T.Richter	03.07.2026

Maßstab 1:50

Vertr.-Nr.

Vorhaben
Modernisierung Wehr Alt-Schadow mit Schleuse und Fischaufstiegsanlage
Baulos 3: Baugrube, Wasserbau und Massivbau

Planinhalt / Objekt

Projektleiter

Plan- Phase	Index	Projekt-Nr. PTW / IPRO	Blatt- Nummer
VU		4400 / 5212_06	02-132

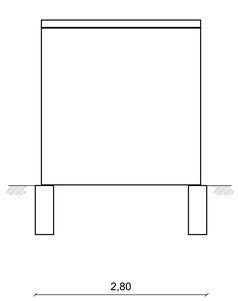

Ansicht B

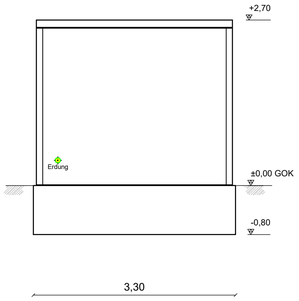

Ansicht C

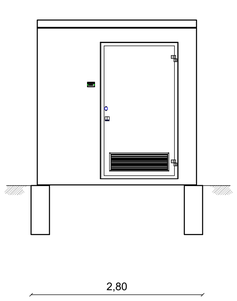

Ansicht D

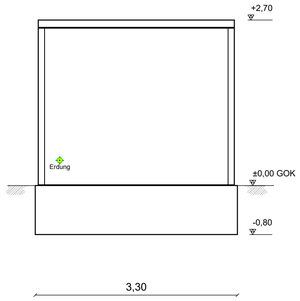

Ansicht A